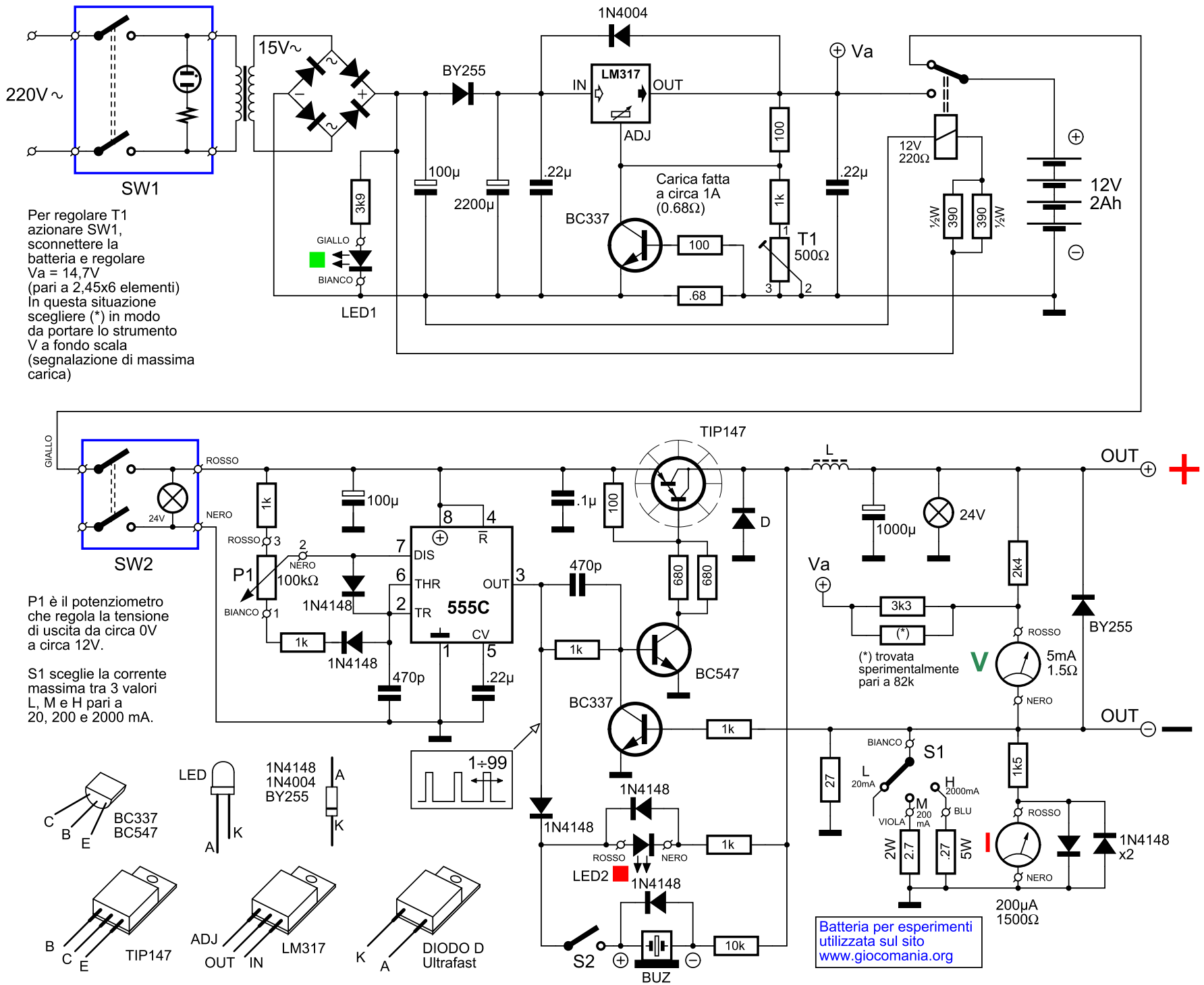

Per regolare T1 azionare SW1, sconnettere la batteria e regolare Va = 14,7V (pari a 2,45x6 elementi) In questa situazione scegliere (*) in modo da portare lo strumento V a fondo scala (segnalazione di massima carica)

P1 è il potenziometro che regola la tensione di uscita da circa 0V a circa 12V.

S1 sceglie la corrente massima tra 3 valori L, M e H pari a 20, 200 e 2000 mA.